Гидроцилиндр КГЦ662.80-45-535
(743.46.20.400)

Давление, МПа:

номинальное	-22,
максимальное	-27.

Усилие на штоке, кН:

толкающее	-105,1,
тянущее	-71,8.
Масса,кг	-41,5

Уплотнения компании "Gapi".

Пример маркировки: КГЦ662.80-45-535, Ту, Ну, Ду.

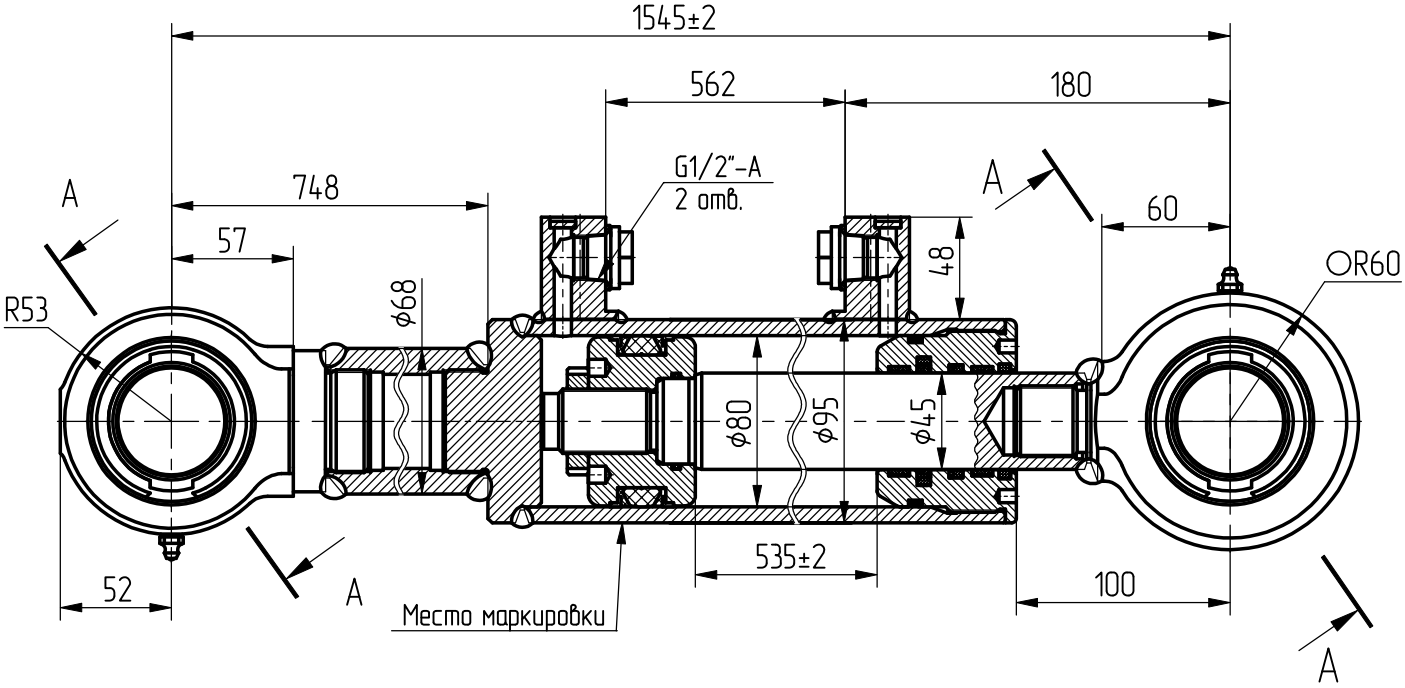

A-A

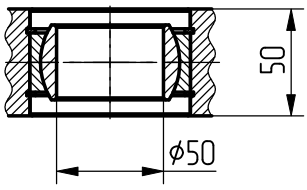

Применяемость: гидроцилиндр погрузочного ковша экскаватора-погрузчика "Амкодор-743" ЗАО "Амкодор-Пинск".