Гидроцилиндр КГЦ568.50-25-300

Давление, МПа:	
номинальное	– 20
максимальное	– 25.
Усилие на штоке, кН:	
толкающее	– 29.8
тянущее	– 19.1
Масса, кг	– 6.1

Уплотнения по поршню и штоку компании "GAPI".

Пример маркировки: КГЦ568.50-25-300/ Ц20д-50.ПП-25.ПП-300.00.000; Ту, Ну, Ду

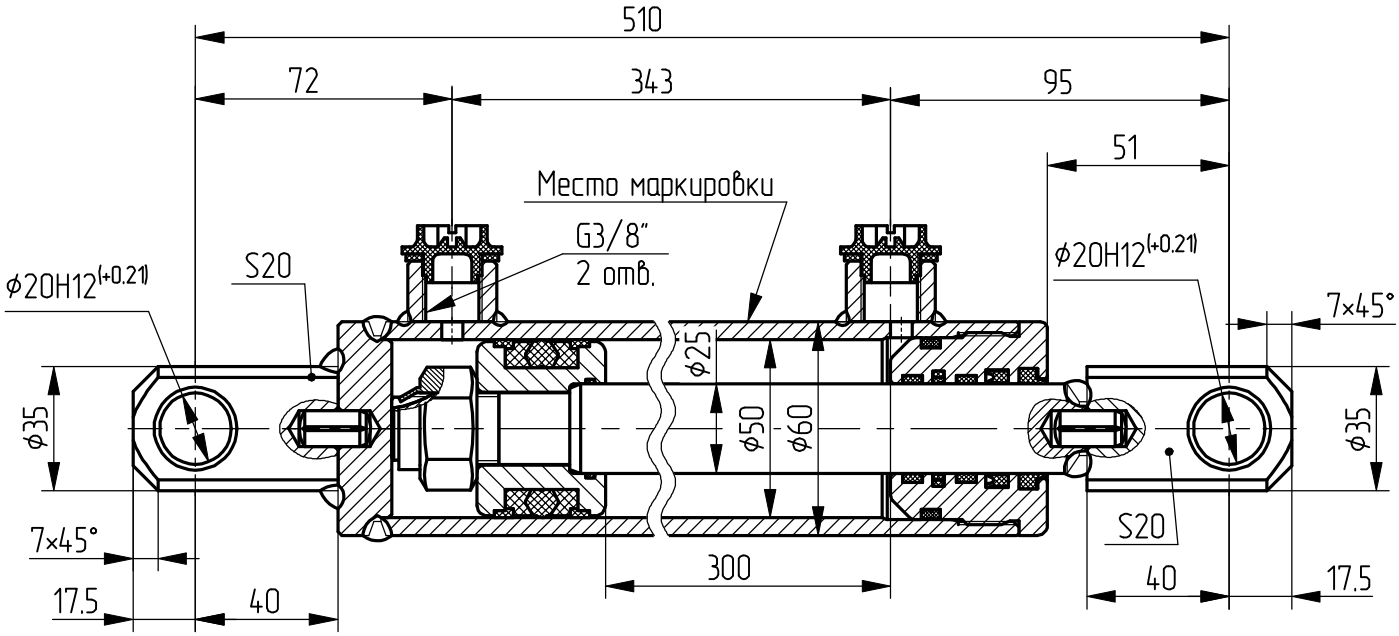

Применяемость: подъём и опускание запасного колеса дорожной машины для разбрасывания песка 829.