Гидроцилиндр КГЦ486.140-90-800

Давление, МПа:

номинальное	-16,
максимальное	-20.

Усилие на штоке, кН:

толкающее	-233.9
тянущее	-137.2
Масса	-145

Пример маркировки: КГЦ486.140-90-800, Ту, Ну, Ду.

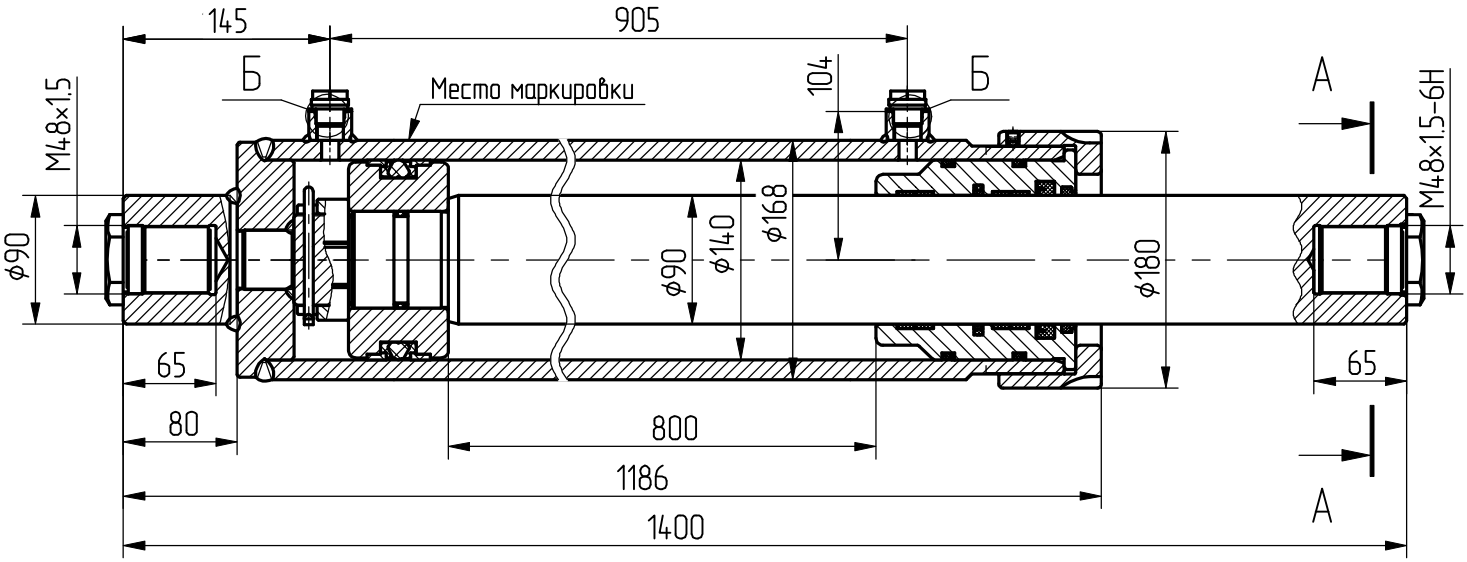

А-А (2:1)

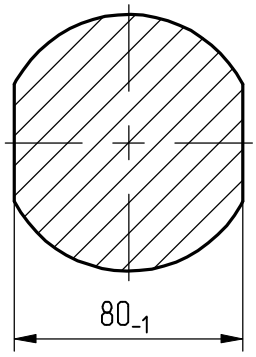

Б (2.5:1)

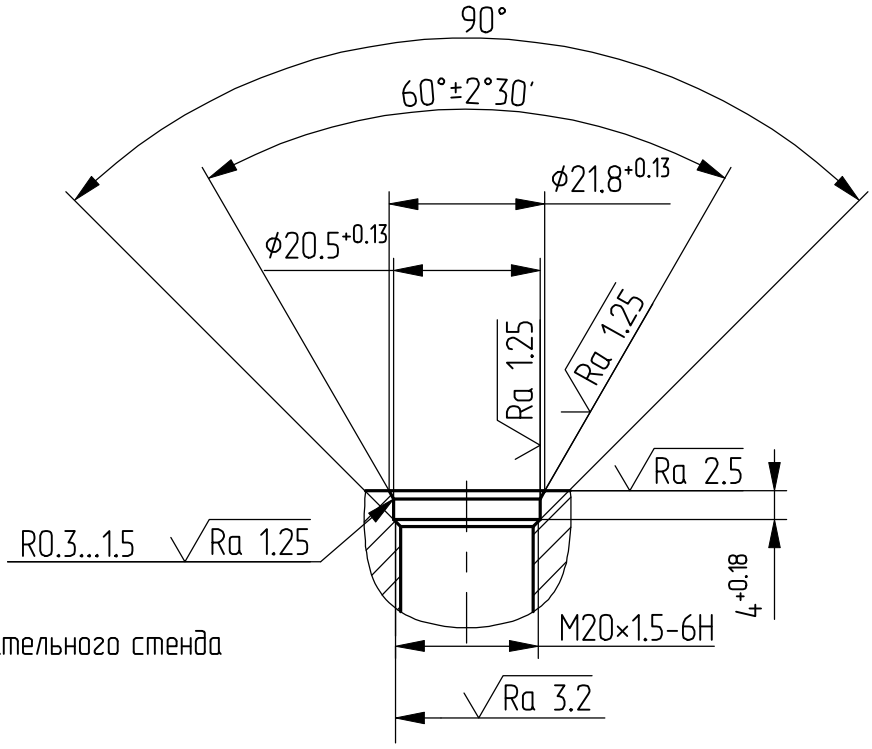

Применяемость: гидроцилиндр испытательного стенда для ОАО ТАНТК им. Г.М. Бериева.