Гидроцилиндр КГЦ597.63-40-1680

Давление, МПа:
номинальное –16,
максимальное –20.
Усилие на штоке, кН:
толкающее –47,3,
тянущее –28,2.

Уплотнения компании "GAPI GROUP".
Пример маркировки: КГЦ597.63-40-1680,
ОАО "Гидромаш" Кобрин, Ту, Ду, Ну.

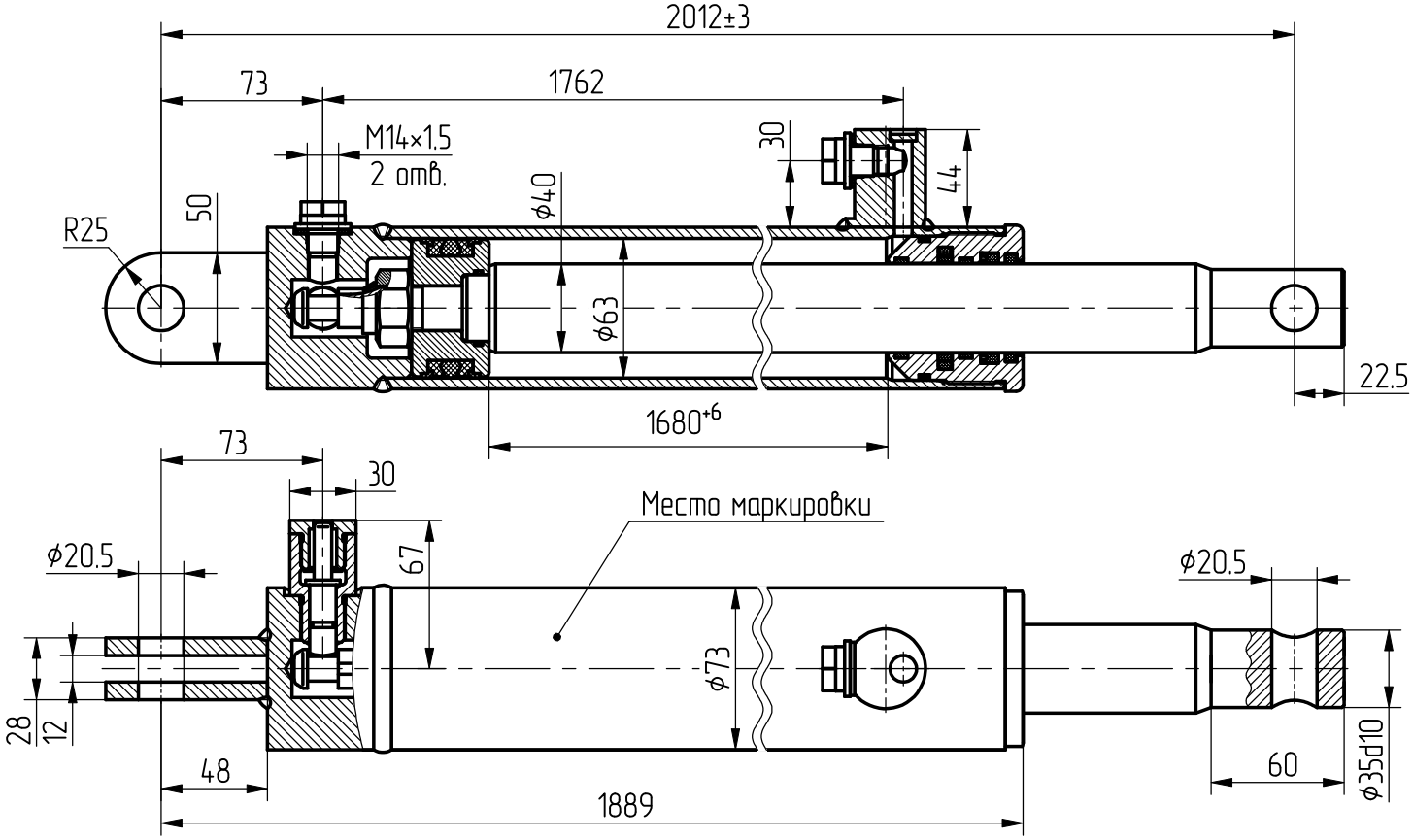

Применяемость: гидроцилиндр выдвижения опор автокрана "Галичанин" КС-55713.